版数 REV.	年月日 DATE	DCN NO.	変更内容 DESCRIPTION	製図 DR.	担当 CHK.	査閲 APPD.	承認 APPD.

図面番号(DRAWING NO.) SJ101764

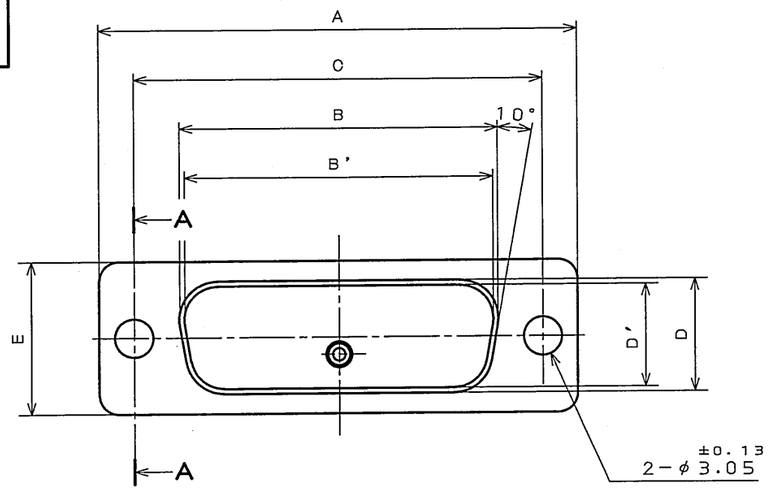

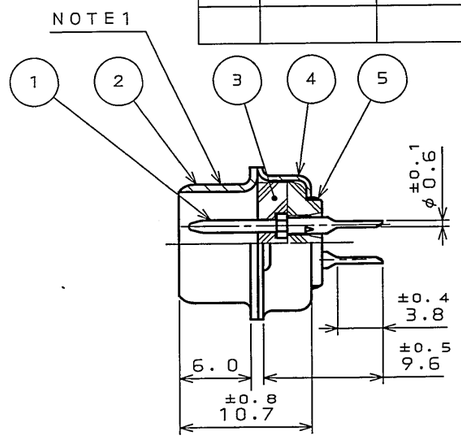

PIN INSERT VERSION
ピンインサートの場合

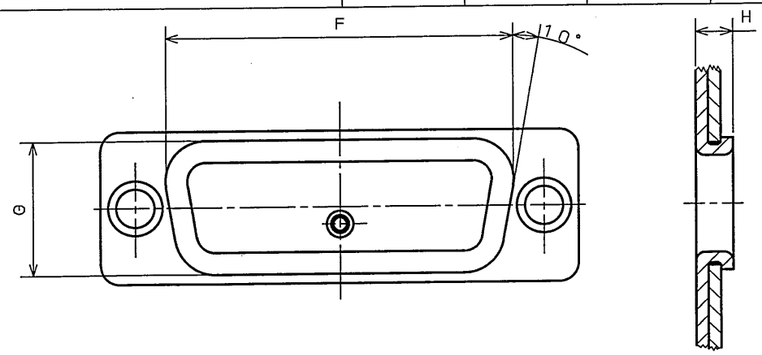

SECT. A−A
(SCALE 5:1)

TABLE 1

PART NUMBER	DIMENSION IN MILLIMETERS										NUMBER OF CONTACTS
	±0.5 A	±0.25 B	±0.25 B'	±0.13 C	±0.25 D	±0.25 D'	±0.5 E	F	G	H	
DE− 9P−T−N−S3E	30.8	—	16.90	24.99	—	8.34	12.6	19.3	10.7	1.2	9
DE− 9S−T−N−S3E	30.8	16.26	—	24.99	7.82	—	12.6	19.3	10.7	1.2	9
DA−15P−T−N−S3E	39.1	—	25.24	33.32	—	8.34	12.6	27.5	10.7	1.2	15
DA−15S−T−N−S3E	39.1	24.59	—	33.32	7.82	—	12.6	27.5	10.7	1.2	15
DB−25P−T−N−S3E	53.0	—	39.01	47.04	—	8.40	12.6	41.3	10.7	1.5	25
DB−25S−T−N−S3E	53.0	38.30	—	47.04	7.82	—	12.6	41.3	10.7	1.2	25
DC−37P−T−N−S3E	69.3	—	55.47	63.50	—	8.40	12.6	57.7	10.7	1.5	37
DC−37S−T−N−S3E	69.3	54.76	—	63.50	7.82	—	12.6	57.7	10.7	1.2	37
DD−50P−T−N−S3E	66.9	—	52.86	61.11	—	11.16	15.4	55.3	13.9	1.5	50
DD−50S−T−N−S3E	66.9	52.34	—	61.11	10.65	—	15.4	55.3	13.9	1.2	50

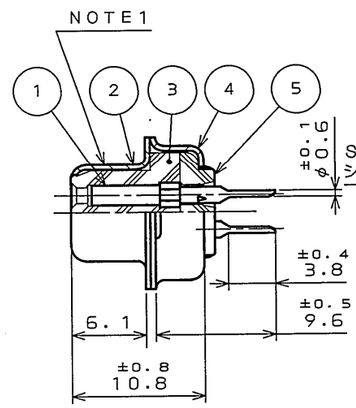

SOCKET INSERT VERSION
ソケットインサートの場合

DESIGNATION
命名法

D※−＊※−T−N−S3E

- MODIFICATION CODE 特殊記号
- CONTACT FINISH(NOTE6) メッキ仕様
- SERIES シリーズ
- SHELL SIZE シェルサイズ
- PRESSING CONTACT プレスコンタクト
- THROUGH HOLE CONTACT TYPE スルーホールタイプ
- CONTACT TYPE (S:SOCKET,P:PIN) コンタクト区分(S:ソケット P:ピン)
- INSERT ARRANGEMENT インサート配列

NOTE1.COMPANY LOGO "JAE" ,PART NUMBER APPEAR
IN THE AREA SHOWN.
PRAT NUMBER SHOW THE 「D※−＊※T−N−3」.
2.FOR CONTACT ARRANGEMENT,SEE DWG.NO.SJ010210.
3.FOR PANEL CUT−OUT DIMENSION,SEE DWG.NO.SJ013596.
4.THIS DRAWING SHOWS NUMBER OF CONTACTS 15.
5.CONTACT AREA:GOLD(0.76μm MIN) OVER NICKEL PLATING
TERMINAL AREA:(LEAD FREE)TIN/TIN ALLOY PLATING

注1．図示の位置に「社名」、「品名」が表示されている．但し品名は、「D※−＊※T−N−3」とする．
2．インサート配列はSJ010210をヲ参照のこと．
3．パネル取付穴寸法はSJ013596を参照のこと．
4．本図のコネクタは15芯の場合を示す．
5．コンタクトは嵌合部にはニッケル上金メッキ、スルーホール部には
ニッケル上錫又は錫合金(無鉛)メッキが施されている．金メッキ厚は、0.76μm以上である．

符号 NO.	名称 DESCRIPTION	個数 QTY.	材料 MATERIAL	仕上 FINISH	備考 REMARKS
5	REAR INSULATOR	1	PBT	—	UL94V−0
4	REAR SHELL	1	STEEL	YELLOW COLORED CHROMATE TREATMENT (HEXAVALENT CHROMIUM) ON ZINC PLATE	—
3	FRONT INSULATOR	1	PBT	—	UL94V−0
2	FRONT SHELL	1	STEEL	YELLOW COLORED CHROMATE TREATMENT (HEXAVALENT CHROMIUM) ON ZINC PLATE	—
1	CONTACT	TABLE −1	COPPER ALLOY	NOTE5	

仕様書(SPECIFICATION) JACS−1045−5

第1版(ORIGINAL DATE) 15.Oct.2004

一般公差(GENERAL TOLERANCE)

寸法(DIMENSION)	角度(ANGLES)
. ±0.8	X° ± 1°
.X ±0.4	X°X'±
.XX ±0.1	
.XXX±	

製図 DR.	—
担当 CHK.	Y.TAKAGI
査閲 APPD.	—
承認 APPD.	Y. Kubota

尺度(SCALE) 2:1
シリーズ(SERIES) Dsub
名称(TITLE) D※−＊※−T−N−S3E
質量(MASS) —

日本航空電子工業株式会社
JAPAN AVIATION ELECTRONICS INDUSTRY, LTD.

図面番号(DRAWING NO.) SJ101764
SIZE A3
版数(REV.) 1

LEAD FREE この製品は鉛フリー品です

JAE CONNECTOR DIV. PROPRIETARY.
COPYRIGHT (C) 2004, JAPAN AVIATION ELECTRONICS INDUSTRY, LTD.
JAE CONNECTOR.COM Reference Only

DOF−0−212E(03.08)