CONDENSATEURS AU TANTALE

ÉLECTROLYTE SOLIDE
POLARISÉ

TS 32 PEG

TANTALUM CAPACITORS

SOLID ELECTROLYTE
POLAR TYPE

CONSTRUCTION : Condensateur au Tantale à anode poreuse et électrolyte solide. Tube en laiton étamé hermétique (perle de verre). Gaine isolante. Sorties axiales. Fils de nickel étamé.

DESIGN AND CONSTRUCTION : *Solid electrolyte Tantalum capacitor. Tubular hermetically sealed tinned brass case (glass seal). Insulating sleeve. Axial tinned nickel wire leads.*

CARACTÉRISTIQUES ÉLECTRIQUES : / ***ELECTRICAL CHARACTERISTICS :***

Catégorie climatique		55 / 125 / 56	*Climatic category*
Surtension (composante alternative ou transitoire comprise)		1,3 U_R	*Surge voltage (DC surge voltage or AC ripple superimposed)*
Tension inverse	à 20°C	15 % U_R	*at 20°C Reverse voltage*
	à 85°C	5 % U_R	*at 85°C*
	à 125°C	1 % U_R	*at 125°C*
Impédance à 100 kHz	boîtier A	10 Ω max.	*case A Impedance at 100 kHz*
	boîtier B	5 Ω max.	*case B*
	boîtier C	2 Ω max.	*case C*
	boîtier D	1 Ω max.	*case D*
Puissance max. admissible	boîtier A	0,09 W	*case A Max. power dissipation*
	boîtier B	0,1 W	*case B*
	boîtier C	0,125 W	*case C*
	boîtier D	0,18 W	*case D*
Charge et décharge (cycles suc.)		10^6	*Charge and discharge (suc. cycles)*

SPÉCIFICATIONS APPLIQUÉES :
NF C 83 112
CECC 30 200

MARQUAGE :
Repère de polarité +
ELPI ou E
Modèle
Capacité nominale
Tolérance sur capacité (sauf ± 20%)
Tension nominale
Date - code (sauf boîtier A)

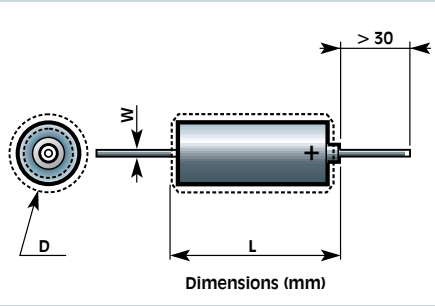

Dimensions (mm)

Boîtier *Case*	L max.	D max.	W + 10% − 0,05
A	10,2	3,6	0,5
B	15	4,9	0,5
C	20,5	7,5	0,6
D	24	9,1	0,6

STANDARDS :
NF C 83 112
CECC 30 200

MARKING :
Mark of + polarity
ELPI or E
Model
Nominal capacitance
Capacitance tolerance (except ± 20%)
Rated voltage
Date - code (except case A)

U_R / U_C −55°C+85°C/125°C	6,3 V_{CC} / 4 V_{CC}				10 V_{CC} / 6,3 V_{CC}				16 V_{CC} / 10 V_{CC}				20 V_{CC} / 12 V_{CC}				25 V_{CC} / 16 V_{CC}				32 V_{CC} / 20 V_{CC}				40 V_{CC} / 25 V_{CC}				50 V_{CC} / 32 V_{CC}				63 V_{CC} / 40 V_{CC}			
Capacité C_R *Capacitance*	Tg δ max. (%)	Ir max. 20°C (µA)	Ir max. 85°C (µA)	Ir max. 125°C (µA)	Tg δ max. (%)	Ir max. 20°C (µA)	Ir max. 85°C (µA)	Ir max. 125°C (µA)	Tg δ max. (%)	Ir max. 20°C (µA)	Ir max. 85°C (µA)	Ir max. 125°C (µA)	Tg δ max. (%)	Ir max. 20°C (µA)	Ir max. 85°C (µA)	Ir max. 125°C (µA)	Tg δ max. (%)	Ir max. 20°C (µA)	Ir max. 85°C (µA)	Ir max. 125°C (µA)	Tg δ max. (%)	Ir max. 20°C (µA)	Ir max. 85°C (µA)	Ir max. 125°C (µA)	Tg δ max. (%)	Ir max. 20°C (µA)	Ir max. 85°C (µA)	Ir max. 125°C (µA)	Tg δ max. (%)	Ir max. 20°C (µA)	Ir max. 85°C (µA)	Ir max. 125°C (µA)	Tg δ max. (%)	Ir max. 20°C (µA)	Ir max. 85°C (µA)	Ir max. 125°C (µA)
1 µF																																	6	1	10	12,5
1,2																					6	1	10	12,5	6	1	10	12,5	6	1	10	12,5				
1,5																					6	1	10	12,5	6	1	10	12,5	6	1	10	12,5				
1,8																	6	1	10	12,5	6	1	10	12,5	6	1	10	12,5								
2,2																	6	1	10	12,5	6	1	10	12,5												
2,7													6	1	10	12,5	6	1	10	12,5	6	1	10	12,5												
3,3													6	1	10	12,5																				
3,9									6	1	10	12,5	6	1	10	12,5																				
4,7									6	1	10	12,5																					6	3	30	37,5
5,6					6	1	10	12,5	6	1	10	12,5																	6	3	30	37,5	6	4	40	50
6,8					6	1	10	12,5																					6	4	40	50				
8,2	6	1	10	12,5	6	1	10	12,5													6	3	30	37,5	6	4	40	50								
10	6	1	10	12,5																	6	4	40	50	6	4	40	50								
12	6	1	10	12,5													6	3	30	37,5	6	4	40	50									6	8	80	100
15																	6	4	40	50	6	5	50	62,5									6	10	100	125
18													6	4	40	50	6	5	50	62,5	6	6	60	75									6	12	120	150
22													6	5	50	62,5													6	11	110	137,5	6*	14	140	175
27									6	5	50	62,5	6	6	60	75					6	10	100	125	6	11	110	137,5	6*	14	140	175	6	17	170	212,5
33									6	6	60	75									6	12	120	150	6	14	140	175	6	17	170	212,5	8	21	210	262,5
39									6	7	70	87,5					6	10	100	125	6	14	140	175	6	16	160	200	8	20	200	250				
47					6	5	50	62,5									6	12	120	150	6	17	170	212,5	6	19	190	237,5	8	24	240	300				
56					6	6	60	75					6	12	120	150	6	14	140	175	8	20	200	250	8	25	250	312,5								
68	6	5	50	62,5	6	7	70	87,5					6	14	140	175	6	17	170	212,5	8	24	240	300	8	26	260	325								
82	6	6	60	75	6	9	90	112,5	8	13	130	162,5	6	17	170	212,5	8*	21	210	262,5	8	29	290	362,5	10	33	330	412,5								
100	8	7	70	87,5					8	16	160	200	8	20	200	250	10	25	250	312,5	10	35	350	437,5	10	40	400	500								
120									8	20	200	250	8	24	240	300	10	30	300	337	10	42	420	525												
150					8	15	150	187,5	8	24	240	300	8	30	300	375	10	37	370	462,5																
180					8	18	180	225	8	29	290	362,5	10	36	360	450																				
220	8	14	140	175	8	22	220	275	10	36	360	450																								
270	8	17	170	212,5	8	27	270	337,5	10	44	440	550																								
330	8	21	210	262,5	10	33	330	412,5	10	53	530	662,5																								
390	10	25	250	312,5	10	39	390	487,5																												
470	10	30	300	375	10	47	470	587,5																												
560	10	36	360	450	10	56	560	700																												
680	10	43	430	537,5																																
820	10	52	520	650																																
1000	10	63	630	787,5																																

* Livrable en boîtier **C**
(sur demande)

* *Available in **C** case*
(on request)

Tolérances sur capacités ± 20%
Capacitance tolerances
Sur demande / *on request* ± 10%
Sur demande / *on request* ± 5%

EXEMPLE DE CODIFICATION À LA COMMANDE / **HOW TO ORDER**

TS 32 PEG	D	100 µF	± 10 %	40 V
Modèle *Model*	Boîtier *Case*	Capacité *Capacitance*	Tolérance *Tolerance*	Tension *Voltage*