131 763

CODE	UNIT	REVISIONS				
Al	-					
PROJECT NO. -		A3	PN 6-7 nach FgB9-4175-90			

Notes:

1. Material: zink diecast
2. Finish: hammer scales varnish or powder coated corrosion protection

Bemerkungen:

1. Material: Zink-Druckguß Legierung
2. Oberfläche Hammerschlaglack oder Pulverbeschichtung Korrosionsgeschützt

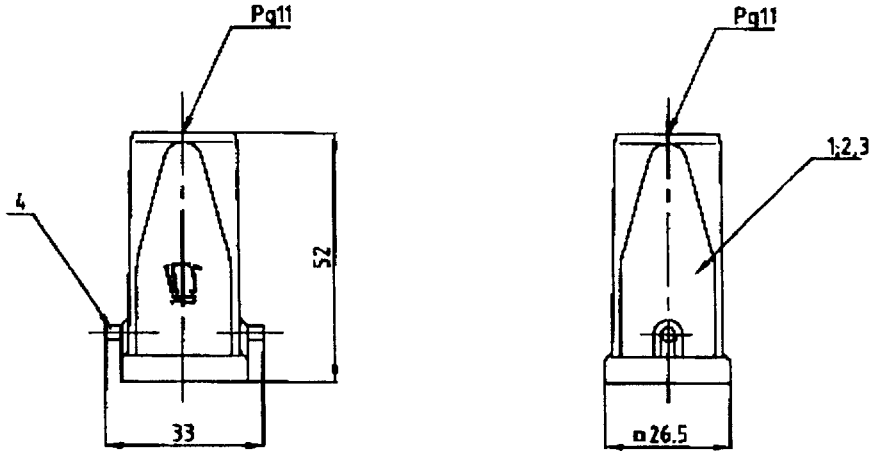

-	1	-	Bügelbolzen	V2A	-	-	4	
1	-	-	Steckergehäuse HA3	Zink/zinc diecast	-	unlackiert	3	
-	1	-	Steckergehäuse HA3	Zink/zinc diecast	-	Schwarz/black	2	
-	-	1	Steckergehäuse HA3	Zink/zinc diecast	-	Grau/grey	1	
6-7	2-7	1-7	DESCRIPTION / BENENNUNG	MATERIAL	SURFACE / OBERFLÄCHE	COLOUR / FARBE	ITEM NO. POS.	REMARKS / BEMERKUNGEN

HA3.STO.11.Z-SO
HA-K3.STO.1.11.Z
HA.3.STO.1.11.2

Schneider
Schweiger

AMP
HTS Elektrotechnik
53819 Neunkirchen, Germany

Hood HA.3.Sto
Steckergehäuse HA.3.Sto.1.11G

PRODUCT SPEC. 108-74000
COMPLEMENTARY SPEC. 114-74002

SIZE	CAGE CODE	DRAWING NO	REPLACES NO
A3	00779	C-1102101	-

CUSTOMER DRAWING /KUNDENZEICHNUNG

SHEET 1 OF 1 REV A3

AMP 14.70-19 REV 27.JUN94 This is a TRANSLATED file from Computervision, Inc., Product Revision 12.2.ST