MEDER electronic
Products for tomorrow...

Europe: +49 / 7731 8399 0 | Email: info@meder.com
USA: +1 / 508 295 0771 | Email: salesusa@meder.com
Asia: +852 / 2955 1682 | Email: salesasia@meder.com

Artikel Nr.:
2115203540
Artikel:
KSK-1A52-3540

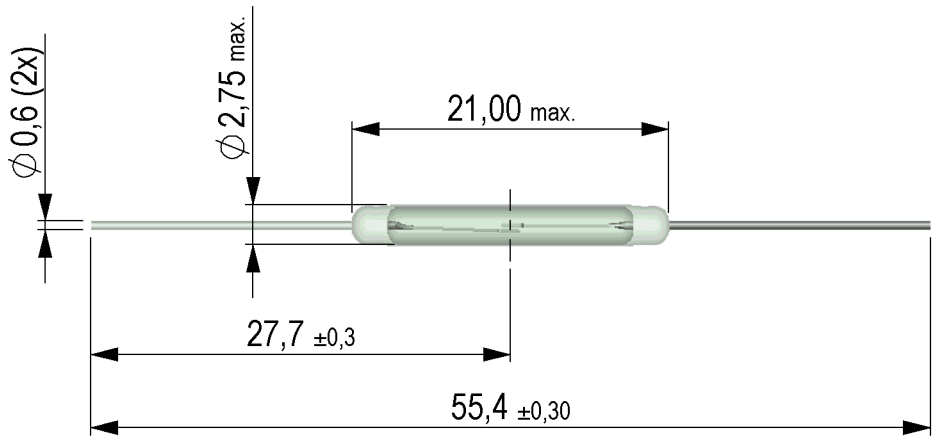

tolerances according to DIN ISO 2768 m

Magnetische Eigenschaften	Bedingung	Min	Soll	Max	Einheit
Anzugserregung (Bezugswert)	Reedkontakt unbearbeitet gemessen in Test-Spule - "funktionsbestimmend"	35		40	AT
Test-Spule	Reedkontakt unbearbeitet	KMS-01			

Kontaktdaten 52	Bedingung	Min	Soll	Max	Einheit
Kontakt-Nr.		52			
Kontakt-Form		A			
Kontakt-Material		Rhodium			
Schaltleistung	bei Kombination von V & A beachten AC RMS 70 VA			50	W
Schaltspannung	DC or Peak AC			350	V
Schaltstrom	DC or Peak AC			0,5	A
Transportstrom	DC or Peak AC			2,5	A
Kontaktwiderstand statisch	bei 40% Übererregung Anfangswert			150	mOhm
Kontaktwiderstand dynamisch	Spitzenwert 1,5 ms nach Erregung Anfangswert			200	mOhm
Isolationswiderstand	RH <45 %, 100 Volt Messspannung	10			GOhm
Durchbruchspannung (>35 AT)	gemäß IEC 255-5	600			VDC
Schaltzeit inklusive Prellen	gemessen mit 40% Übererregung			1,1	ms
Abfallzeit	gemessen ohne Spulenerregung			0,1	ms
Kapazität	@ 10 kHz über offenem Konakt		0,5		pF

Kontaktabmessungen	Bedingung	Min	Soll	Max	Einheit
Gesamtlänge	Toleranz gemäß Zeichnung		55,4		mm
Glaslänge	Toleranz gemäß Zeichnung		21		mm

Umweltdaten	Bedingung	Min	Soll	Max	Einheit
Schock	1/2 sine wave duration 11ms			50	g
Vibration	from 10 - 2000 Hz			20	g
Arbeitstemperatur		-40		130	°C
Lagertemperatur		-55		130	°C
Löttemperatur	Wellenlöten max. 5 sec			260	°C