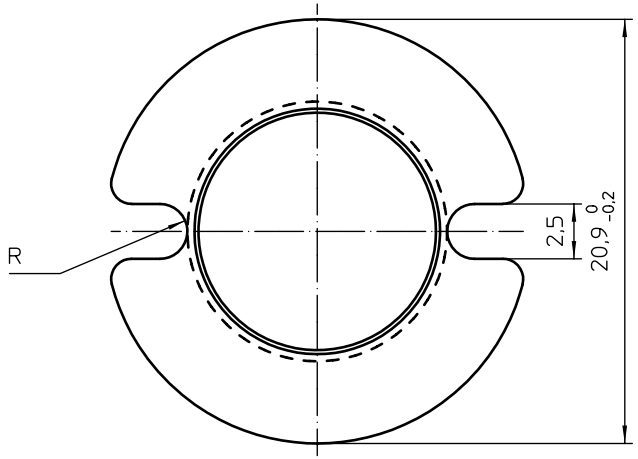

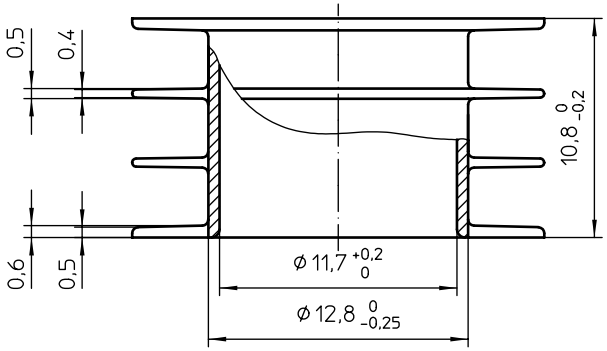

Coil former material:	Valox 420SEO (PBT), glass-reinforced. UL file number: E45329 - UL94V-0.
Max. operating temp.:	acc. to IEC 60 085 class F, 155°C.
Min. winding area:	33,1 mm^2.
Mean length of turn:	52,6 mm.

CLASS.NO.	CP-P26/16-3S	4322 021 02461	97-08-22 / 00-06-29
00-06-29			

NAME NAAM	M.Veekens	SUPERS. VERV.	4322 021 30352	1	SPISH BLIEBI	112 – 001	010	A4
MPA		CHECK CONTR.	DAT. 97-08-22	Property of Eigendom van	© PHILIPS ELECTRONICS N.V. 1995		

© N.V. Philips Gloeilampenfabrieken 19.
All rights are reserved. Reproduction in whole or in part is prohibited without the written consent of the copyright owner.

© N.V. Philips Gloeilampenfabrieken 19.
Alle rechten voorbehouden. Verveelvoudiging of openbaarmaking, geheel of gedeeltelijk, zonder voorafgaande schriftelijke toestemming van de auteursrechthebende.